макс. 67 м³/ч

Осевые вентиляторы постоянного тока

□ 60 x 25 мм

- **Материал изготовления:** Корпус: GRP[1] (PBT) Крыльчатка: GRP[1] (PA)
- **Направление воздушного потока:** Выпуск через крепежные поперечины
- **Направление вращения:** По часовой стрелке, если смотреть на ротор
- **Подключение:** С помощью одножильных проводов сечением AWG 22, TR 64
- **Особенности:** Двигатель с очень низким уровнем шума
- **Масса:** 85 г

1) Пластмасса, армированная стекловолокном

- **Возможные специальные модификации:** (см. главу “Специальные вентиляторы постоянного тока”)
  - Сигнал контроля скорости
  - Сигнал нормального/ ненормального режима работы
  - Сигнал соответствия скорости вращения
  - Внешний датчик температуры
  - Внутренний датчик температуры
  - Вход управления ШИМ
  - Вход для аналогового управляющего сигнала
  - Защита от влаги

Серия 620 **Паспортные данные**	Воздушный поток	Воздушный поток	**Номинальное напряжение**	Диапазон напряжений	Уровень звукового давления	Уровень звуковой мощности	Подшипники скольжения Sintec Шарикоподшипники	Потребляемая мощность	Номинальная скорость вращения	Диапазон температур	Стандартный срок службы L_{10}(40 °C) ebm-papst / Срок службы L_{10} (T_{max}) стандарт ebm-papst	Ожидаемый срок службы L_{10}IPC (40 °C) см. стр. 17	Кривая
Тип	м³/ч	куб. футов/мин	В пост. тока	В пост. тока	дБ(А)	Бел(А)	□ / ■	Вт	об/мин	°C	Часы	Часы	
622 L	21	12.4	**12**	8...15	20	3.7	■	0.5	3 200	-20...+85	80 000 / 20 000	135 000	①
622 M	30	17.7	**12**	8...15	29	4.3	■	1.0	4 550	-20...+75	77 500 / 30 000	130 000	②
622 N	40	23.5	**12**	8...15	35	4.7	■	1.9	6 100	-20...+70	72 500 / 35 000	122 500	③
622 H	46	27.1	**12**	8...15	39	5.1	■	2.3	6 850	-20...+70	70 000 / 35 000	117 500	④
622 HH	56	33.0	**12**	8...15	43	5.6	■	3.5	8 200	-20...+70	65 000 / 32 500	110 000	⑤
622/2 H3P	67	39.4	**12**	8...13.2	48	5.9	■	5.5	9 700	-20...+60	52 500 / 32 500	87 500	⑥
624 L	21	12.4	**24**	18...28	20	3.7	■	1.0	3 200	-20...+70	80 000 / 40 000	135 000	①
624 M	30	17.7	**24**	12...28	29	4.3	■	1.5	4 550	-20...+70	77 500 / 37 500	130 000	②
624 N	40	23.5	**24**	12...28	35	4.7	■	2.2	6 100	-20...+70	72 500 / 35 000	122 500	③
624 H	46	27.1	**24**	18...28	39	5.1	■	2.4	6 850	-20...+70	70 000 / 35 000	117 500	④
624 HH	56	33.0	**24**	18...28	43	5.6	■	3.6	8 200	-20...+70	65 000 / 32 500	110 000	⑤
624/2 H3P	67	39.4	**24**	18...28	48	5.9	■	5.6	9 700	-20...+60	52 500 / 32 500	87 500	⑥
628 HH	56	33.0	**48**	36...60	43	5.6	■	4.2	8 200	-20...+70	65 000 / 32 500	110 000	⑤

Возможны изменения

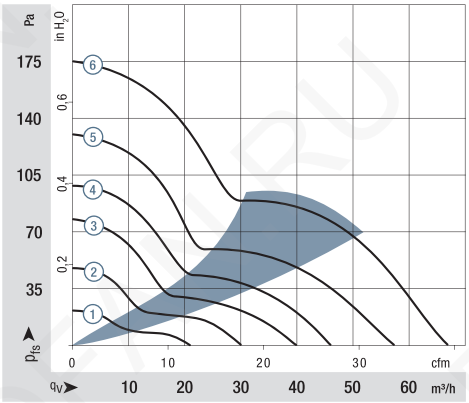
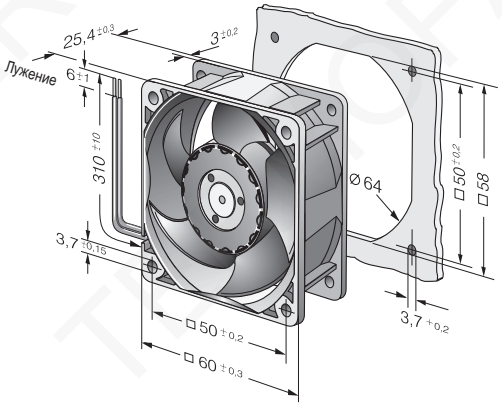
Производительность измерена по стандарту: ISO 5801.
Категория установки A, без защиты от случайного прикосновения.
Уровень шума: общий уровень звуковой мощности L_WA по ISO 103002
измерен на полусфере радиусом 2 м от вентилятора.
Уровень звукового давления L_pA измерен на расстоянии 1 м по оси вентилятора.
Приведенные акустические значения действительны только при перечисленных условиях измерения и могут изменяться в зависимости от условий установки.
При любом отклонении от стандартных условий установки конкретные значения должны быть проверены и рассмотрены после установки или подключения!
Подробную информацию можно найти в Интернете по адресу: http://www.ebmpapst.com/general conditions