Модель вентилятора	**YSWF138L100P4-B560X260**
Тип вентилятора	Центробежный вентилятор с внешним ротором
Сертификат	**EAC**

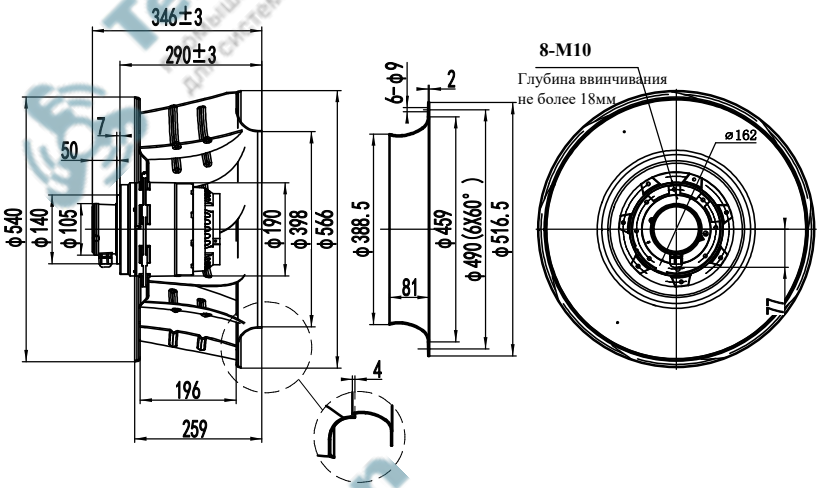

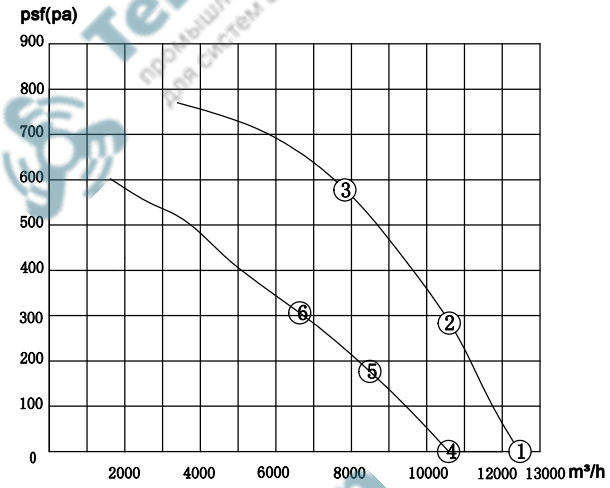

Производительность вентилятора протестирована с использованием настенного кольца при стандартном атмосферном давлении и при температуре +20°C

Условия эксплуатации:

1) Напряжение и частота: **3~ 380В ± 5%, 50Гц**
2) Требования: Клеммная коробка, рекомендуемое сечение подводящего провода не менее 1мм2
3) Монтажное положение: вертикальное или горизонтальное расположение вала
4) Температура окружающей среды: **▲: от -25° и до +60°C**
   Y: от -25° и до +40°C

Внешняя схема подключения:

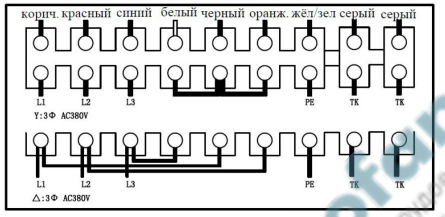

Схема подключения:

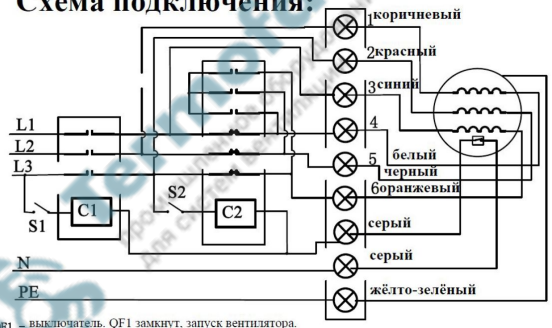

QF1 – выключатель. QF1 замкнут, запуск вентилятора.
C1 – Y/Δ переключатель режимов работы. S1 разомкнут - Δ схема. S1 замкнут - Y схема.

Шильд:

termoflow
AC BACKWARD CENTRIFUGAL FAN
MODEL:YSWF138L100P4-B560X260
VOLTAGE:3~380V/50HZ(△Y)
N.W/G.W.25,8/27.9KG
MEAS: 58X58X37 CM
CL.F WITH TERMINAL BOX
EAC

Производительность при стандартных рабочих точках:

Δ	Psf	I	P1	n	Q	Note
	(pa)	(A)	(W)	(r/min)	(m³/h)	
①	0	3.47	1998	1400	12472	
②	286	4.23	2211	1367	10607	
③	573	5.0	2400	1370	7899	IMAX
Y						
④	0	2.68	1621	1191	10578	
⑤	177	3.13	1881	1098	8492	
⑥	306	3.37	2010	1047	6642	IMAX

Технические данные:

1. **Все детали должны быть правильно собраны, на поверхности не должно быть масла или грязи, явных искажений, механических повреждений и других дефектов.**
2. **Вращение вентилятора осуществляется без задержек, без посторонних звуков и других видимых дефектов.**
3. **Класс изоляции двигателя: F**
4. **Степень защиты двигателя: IP54**
   Степень защиты лопастей: IP2X
5. **Тип подшипника: шарикоподшипники.**
6. **Уровень балансировки вентилятора:1400 ± 10% об/мин, согласно ISO 1940-1.**
   Уровень вибрации менее 5,4 мм/сек.

Тестовые результаты:

Подключение	UAC (V) ±5%	F (Hz)	P1 (W) ±10%	I (A) ±10%	n (r/min) ±10%	Шум dB(A)
Δ	3~380	50	1998	3.47	1400	80
Y	3~380	50	1621	2.68	1191	82

Шильд на клеммной короке:

termoflow
YSWF138L100P4-B560X260 3~380V/50Hz
Δ: 2400W 5.0A 1370r/min @ 573Pa
Y: 2010W 3.37A 1047r/min @ 306Pa
CL.F IP54 2024/01
EAC

			1	

TERMOFLOW

YSWF138L100P4-B560X260