Модель вентилятора	**TF6D-910PH-S**
Тип вентилятора	Осевой вентилятор с внешним ротором
Сертификат	**EAC**

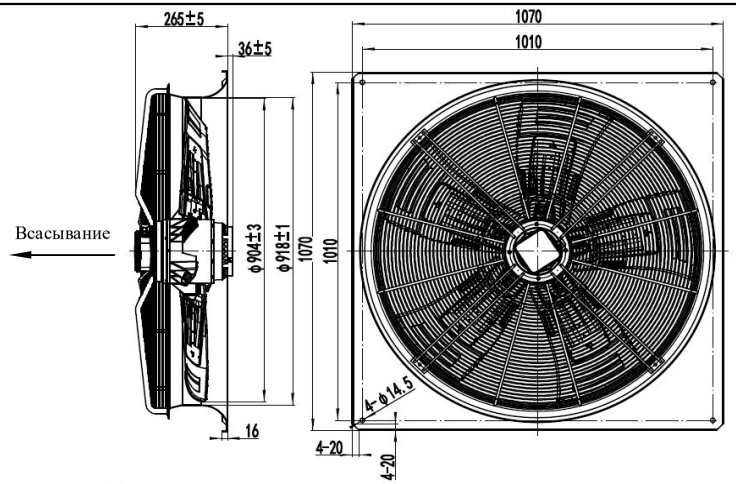

Схема подключения

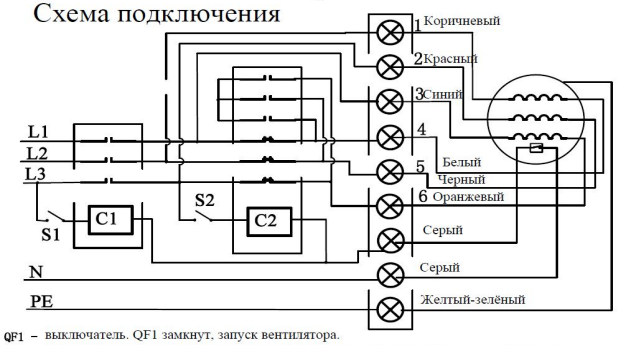

QF1 – выключатель. QF1 замкнут, запуск вентилятора.
C1 – Y/Δ переключатель режимов работы. S1 разомкнут - Δ схема. S1 замкнут - Y схема.

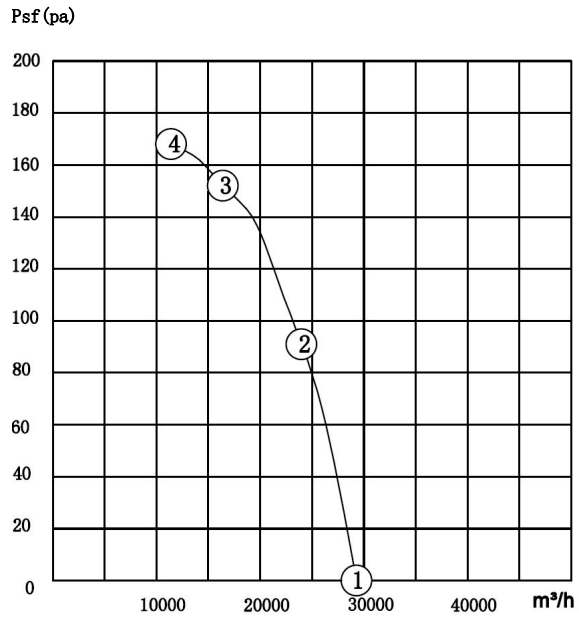

Производительность вентилятора протестирована с использованием настенного кольца при стандартном атмосферном давлении и при температуре +20°C.

Производительность при стандартных рабочих точек:

△	psf (pa)	I (A)	P1 (W)	n (r/min)	Q (m³/h)	Note
①	0	4.50	2207	907	29286	
②	91	4.85	2476	892	24020	
③	130	4.98	2579	886	20437	MAX EFF.
④	168	5.01	2565	888	11382	IMAX

Тестовые результаты:

	UAC (V)±5%	F (Hz)	P1 (W) ±10%	I (A)±10%	n (r/min) ±10%	Шум dB(A)
	3~380	50	2476	4.8	892	77

Шильд на клеммной коробке:

termoflow
TF6D-910PH-S 3~380V/50Hz
2579W 4.98A 886r/min @ 130Pa
CL.F IP54 2021/10
EAC

Условия эксплуатации:

1) Напряжение и частота: ▲/Y 3~ 380В ± 5%, 50Гц.
2) Требования: Клеммная коробка, рекомендуемый стандарт подводящего провода не менее 1мм2.
3) Монтажное положение: горизонтальное расположение вала или ротор внизу.
4) Температура окружающей среды: от -40°C ~ +70°C.

Внешняя схема подключения:

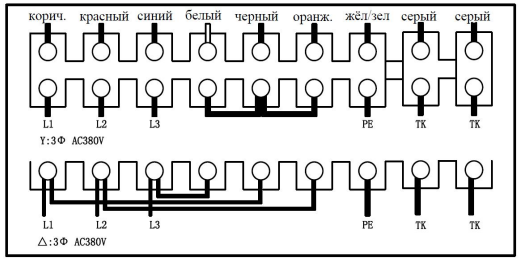

Шильд

termoflow AXIAL FAN MOTOR
MODEL: TF6D-910PH-S
SUCTION
VOLTAGE:380V/50Hz
N.W/G.W.50,8/56,8KG
MEAS: 108x108x31 CM
CL.F WITH TERMINAL BOX
EAC
xxxxxxxx

Технические данные:

1. Все детали должны быть правильно собраны, на поверхности не должно быть масла или грязи, явных искажений, механических повреждений и других дефектов.
2. Вращение вентилятора осуществляется без задержек, без посторонних звуков
и других видимых дефектов.
3. Класс изоляции двигателя: F
4. Степень защиты двигателя: IP54
Степень защиты лопастей: IP2X
5. Тип подшипника: шарикоподшипники.
6. уровень балансировки вентилятора: 892 ± 10% об/мин, согласно ISO 1940-1.
7. Лопасти вентилятора из армированного пластика.
8. Температурное реле с внешним подключением.

	Termoflow
	TF6D-910PH-S