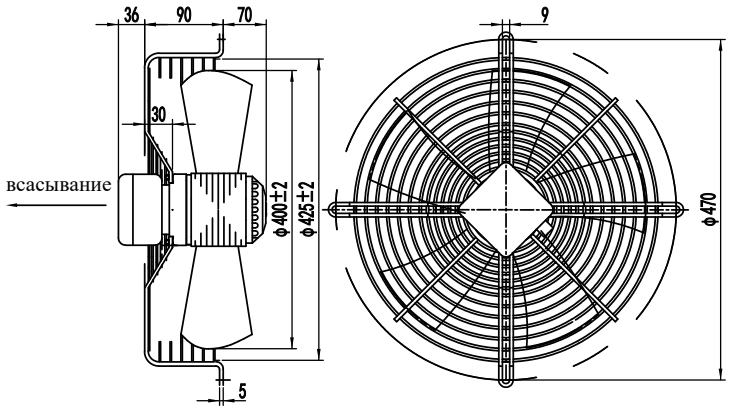

Модель вентилятора	TF4E-400G-S
Тип вентилятора	Осевой вентилятор с внешним ротором
Сертификат	EAC

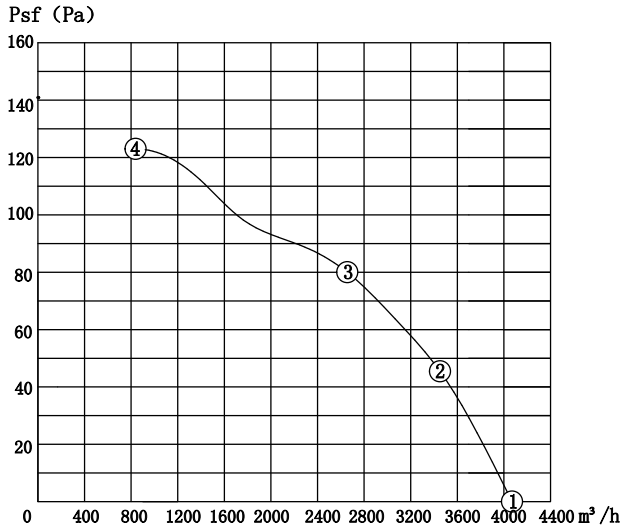

Производительность вентилятора протестирована с использованием настенного кольца при стандартном атмосферном давлении и при температуре +20°C.

Условия эксплуатации:

1) Напряжение и частота: 1 ~ 220 V± 5 %, 50 Hz。
2) Требования: клеммная коробка, рекомендуемый стандарт подводящего провода не менее 0,5мм2.
3) Монтажное положение: горизонтальное расположение вала или ротор внизу.
Температура окружающей среды: **от -40°C ~ +80°C.**

Схема подключения

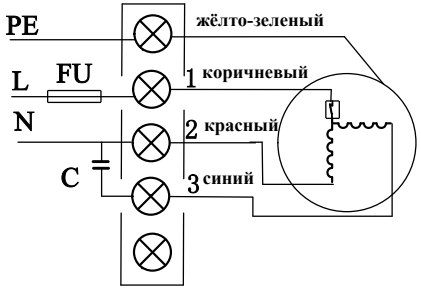

Внешняя схема подключения:

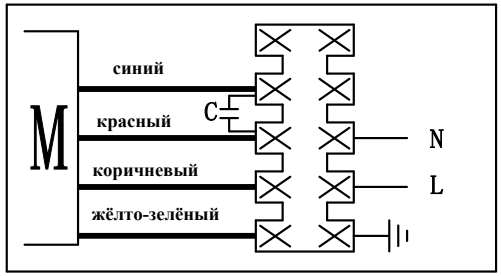

Производительность при стандартных рабочих точках:

	psf	I	P1	n	Q	Note
	(pa)	(A)	(W)	(r/min)	(m³/h)	
①	0	0.88	194	1407	4069	
②	46	0.98	216	1379	3460	
③	80	1.09	239	1353	2699	MAX EFF.
④	123	1.48	327	1161	844	IMAX

termoflow AXIAL FAN MOTOR

MODEL:TF4E-400G-S SUCTION

VOLTAGE:220V/50Hz

N.W/G.W. / KG

MEAS:45X45X21 CM

CL.F WITH TERMINAL BOX

EAC

xxxxxxxx

Технические данные:

1. Все детали должны быть правильно собраны, на поверхности не должно быть масла или грязи, явных искажений, механических повреждений и других дефектов.
2. Вращение вентилятора осуществляется без задержек, без посторонних звуков и других видимых дефектов.
3. Класс изоляции двигателя: F
4. Степень защиты двигателя: IP44
Степень защиты лопастей: IP2X
5. Тип подшипника: шарикоподшипники.
6. уровень балансировки вентилятора:1380 ± 10% об/мин, согласно ISO 1940-1.

Тестовые результаты:

	UAC (V)±10%	F (Hz)	P1 (W) ±10%	I (A)±10%	n (r/min) ±10%	Шум dB(A)
	1~220	50	240	1.08	1380	68

Шильд на клеммной коробке:

termoflow

TF4E-400G-S 1~220V/50Hz 8μF/450V
239W 1.09A 1353r/min @ 80Pa
CL.F IP54 2021/09

EAC

	Стр.	1	

TERMOFLOW

Модель TF4E-400G-S